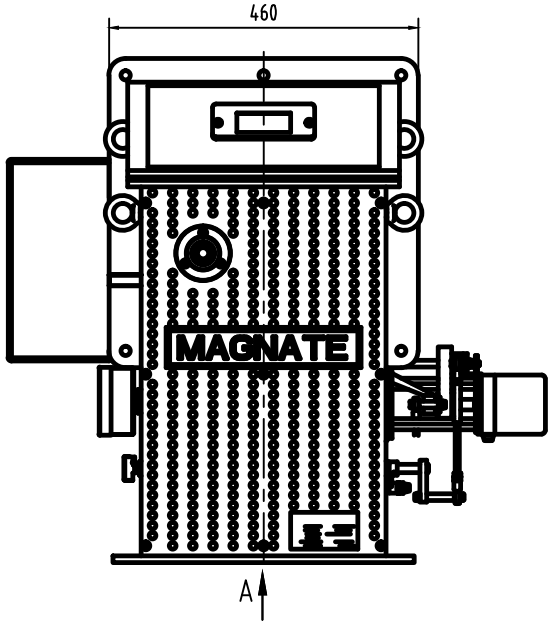

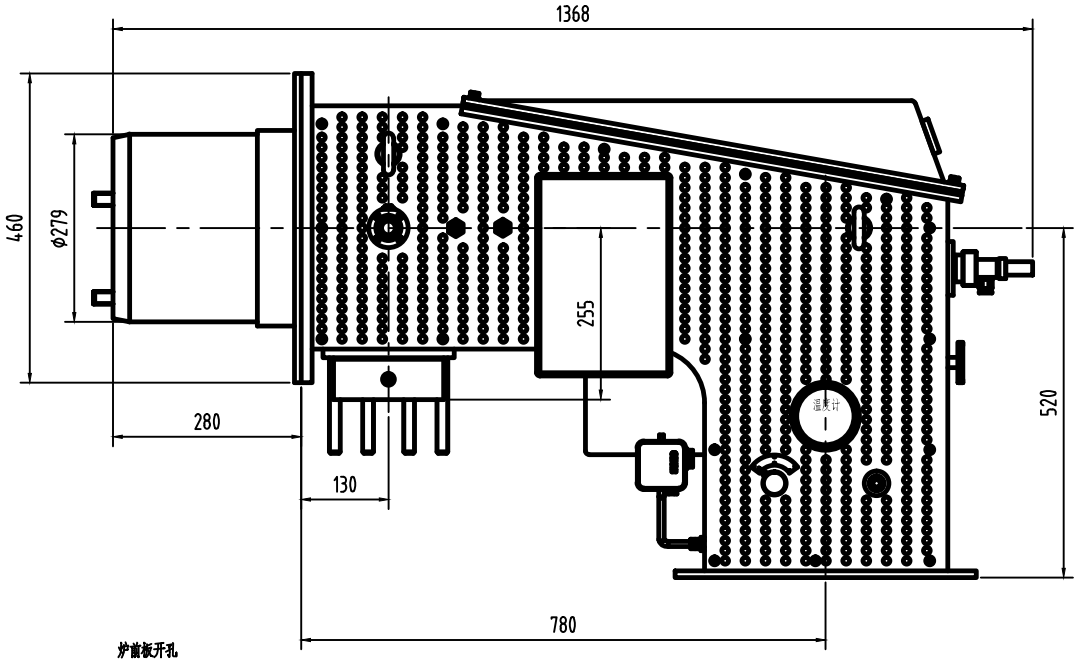

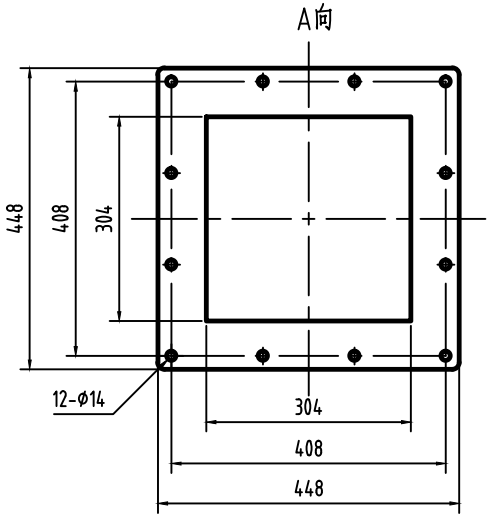

炉盖板开孔

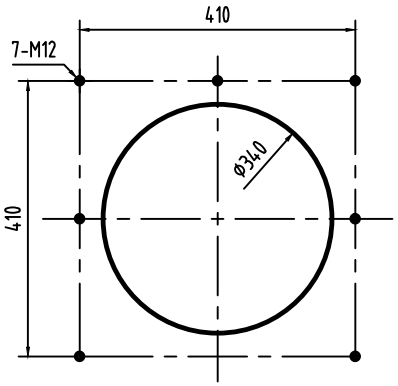

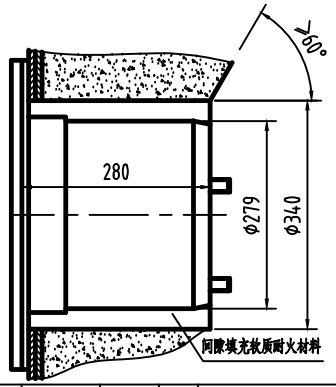

标记	处数	更改文件号	签字	日期	MTG280-1/N 热风型燃烧器外形图		MTG280-1/N
设计		标准化			图样标记	重量	数量	网孔机
制图		审定					
审核							无锡赛威特燃烧器制造有限公司
工艺		日期			共 页	第 页	